File name:MPPVX--8S0955.idw

Poz.	Naziv	Količina	Debelina [mm]	Širina [mm]	Dolžina [mm]	Material	Standard / Risba	Certificat	Masa / kos	Skupno	Opomba
1	Cev 40x40x4	2		60	1410	X5CrNi18-10	DIN EN 59410		9,12	18,2	
2	Cev 40x40x4	2		60	4660	X5CrNi18-10	DIN EN 59410		31,06	62,1	
3	Cev 40x40x4	2		60	1810	X5CrNi18-10	DIN EN 59410		12,57	25,1	
4	Cev 40x40x4	4		60	900	X5CrNi18-10	DIN EN 59410		6,08	24,3	
5	Pločevina	4	10	100	150	X5CrNi18-10	EN 10088		1,14	4,6	
6	Pločevina	1	2	1688	4700	X5CrNi18 10	EN 10088		151,98	152	
7	Pločevina	2	2	308	1800	X5CrNi18-10	EN 10088		6,53	13,1	
8	Pločevina	8	2	228	1650	X5CrNi18-10	EN 10088		4,24	33,9	
9	Pločevina	4	10	80	140	X5CrNi18-10	DIN EN 10025		0,98	3,9	
10	Podložka A13	16				jeklo Zn	DIN 125-1 A		0,01	0,1	
11	Vijak M12x45	16				8.8 tZn	DIN 933		0,06	0,9	
12	Podložka vzmetna A12	16				jeklo Zn	DIN 127		0	0,1	
13	Matica - M12	16				8 tZn	DIN 934		0,02	0,3	

Streha za vitel EV6
Masa: 339 kg
(1 : 15)

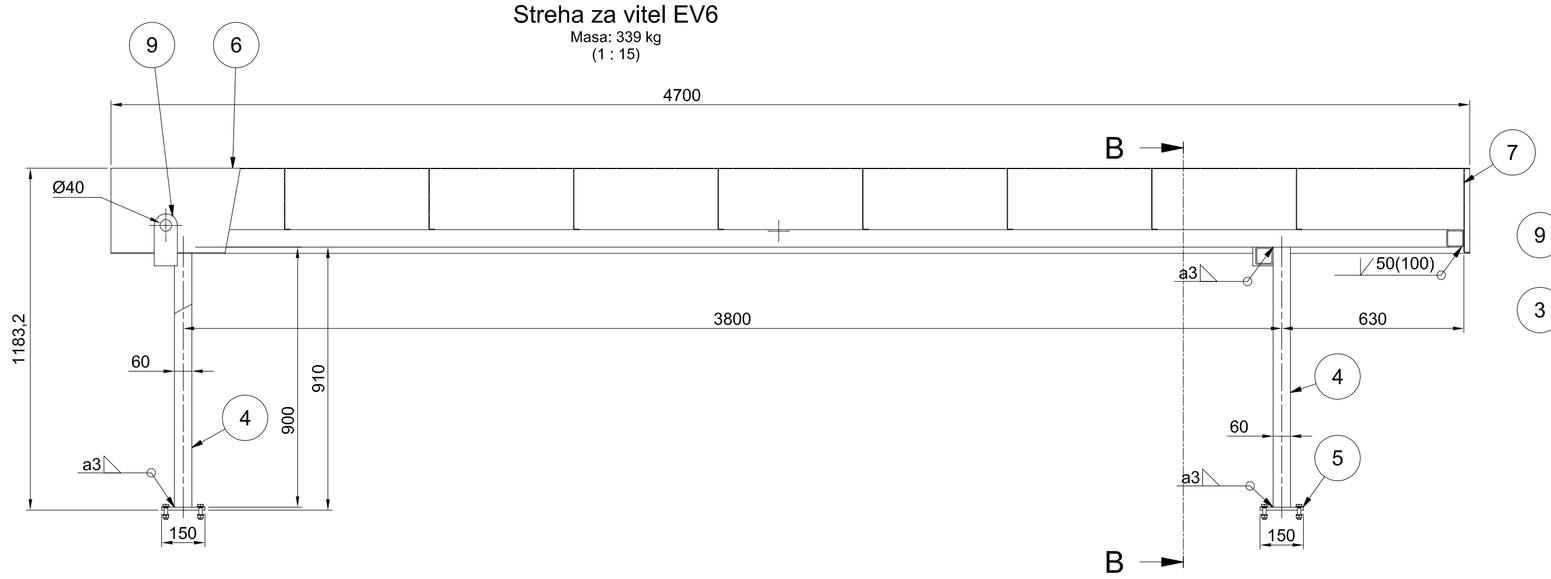

PREREZ B-B
(1 : 15)

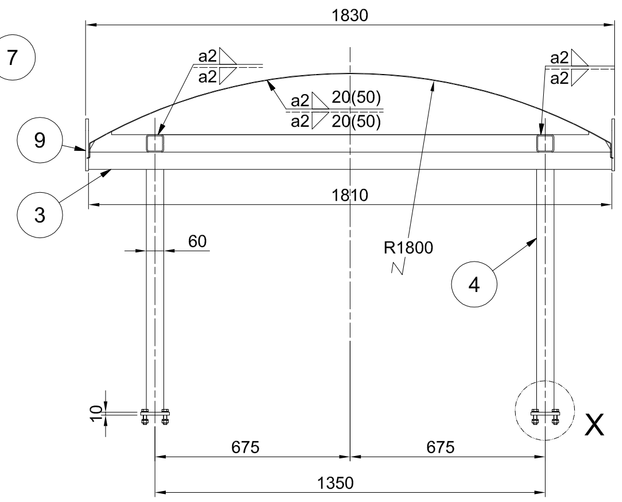

DETAJL X
(1 : 2)

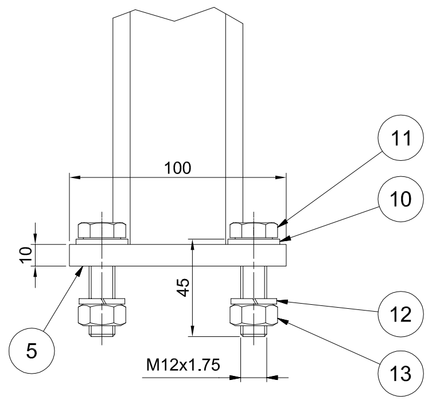

Pločevina (Poz.5)
Material: X5CrNi18-10
Masa: 1,1 kg
(1 : 2)

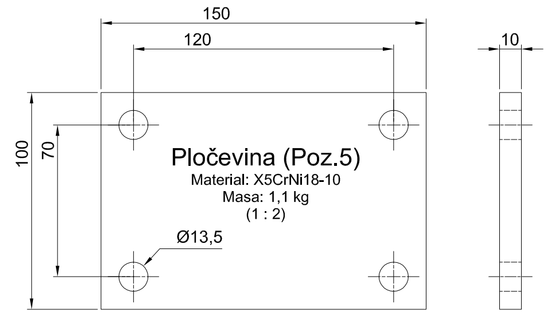

Pločevina (Poz.9)
Material: X5CrNi18-10
Masa: 1,0 kg
(1:2)

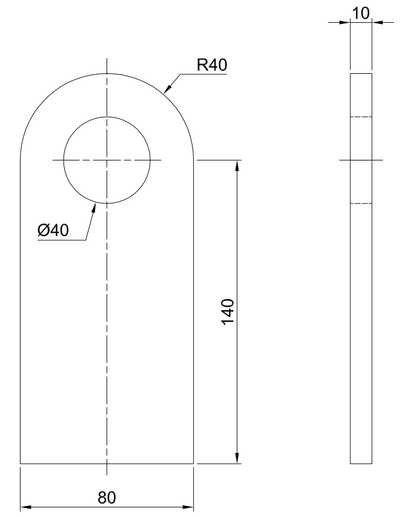

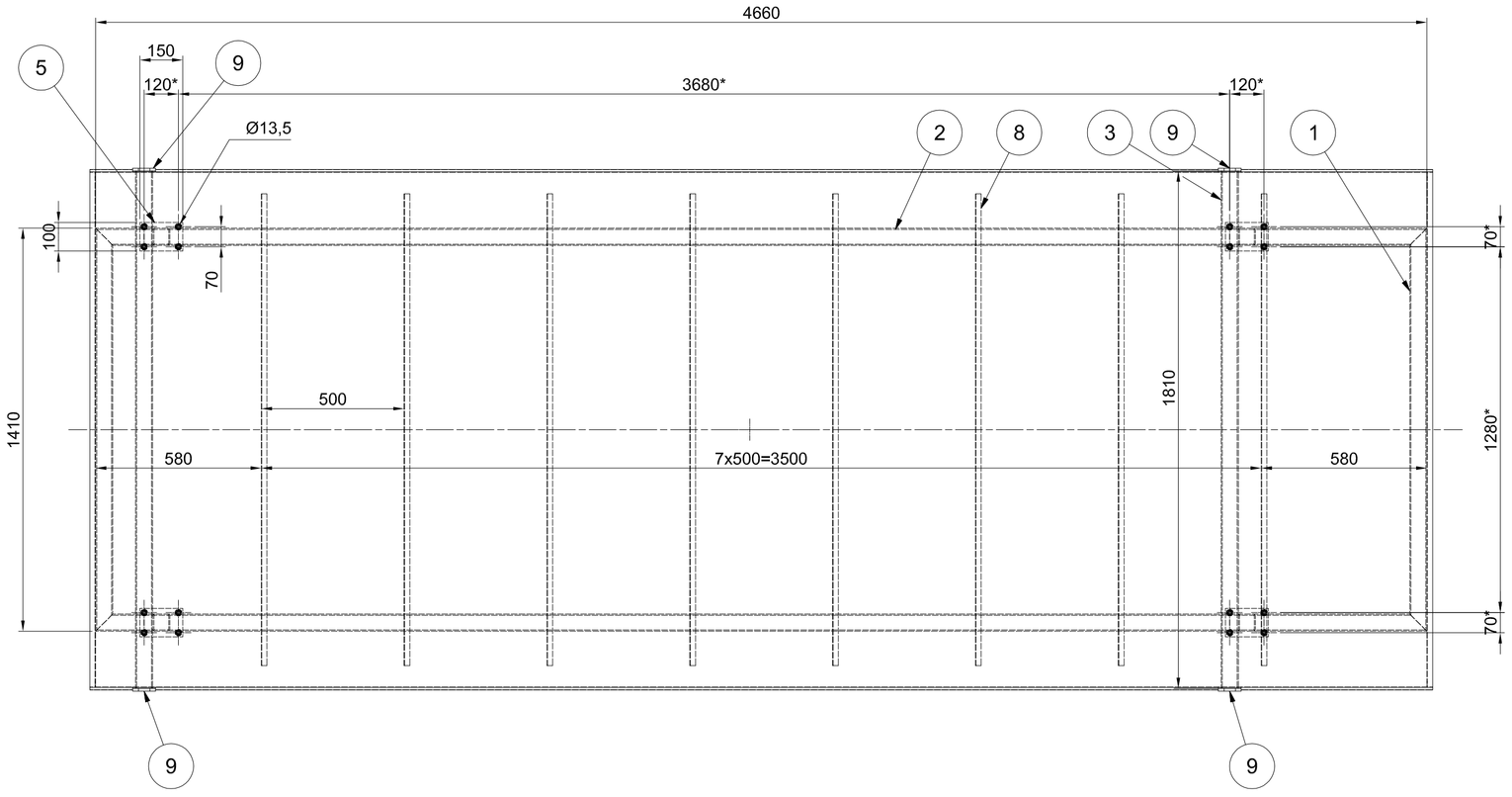

OPOMBE:

01 *REFERENČNE RISBE:*

02 *LEGENDA ŠRAFURE:*

Ogljikovo jeklo | Nerjavno jeklo | Brončna zlitina

03 ZVARI:
Klasifikacija zvarov v skladu z: EN ISO 5817.
Kontrola in testiranje zvarov v skladu z: EN13445-5
Če ni drugače zahtevano :
- Klasa B polno prevarjeni zvari
- Klasa C za kotne zvare in delno preverjene zvare
- Vsi neoznačeni kotni zvari so; a mini = 3 mm

04 KONTROLA ZVAROV:
Kontrola in testiranje zvarov v skladu z EN13445-5
• 100% vizuelne kontrola v skladu z EN ISO 17637

05 -RISBA PREDSTAVLJA DELE S KONČNIMI DIMENZIJAMI.
-NADMERE IN DODATKI ZA OBDELAVO NISO VKLJUČENI.

06 *SPLOŠNE TOLERANCE ČE NI DRUGAČE OZNAČENO:*
ZVARJENE KONSTRUKCIJE IN ELEMENTI: ISO 13920 - CLASS A/E
STROJNO OBDELANI DELI: ISO 2768 - mK

07 *SISTEM PROTIKOROZIJSKE ZAŠČITE:*
Brez PKZ. Zunanji (zgornji) del pločevine zaščititi s folijo, ki se jo po montaži odstrani.

* - kontrolira se označene dimenzije.

Pločevina (Poz.7)
razvita pločevina
Material: X5CrNi18-10
Masa: 4,2 kg
(1 : 10)

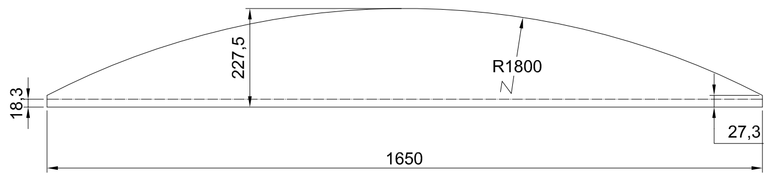

Pločevina (Poz.7)
(1 : 10)

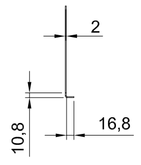

Pločevina (Poz.5)
Razvita pločevina
(1 : 10)

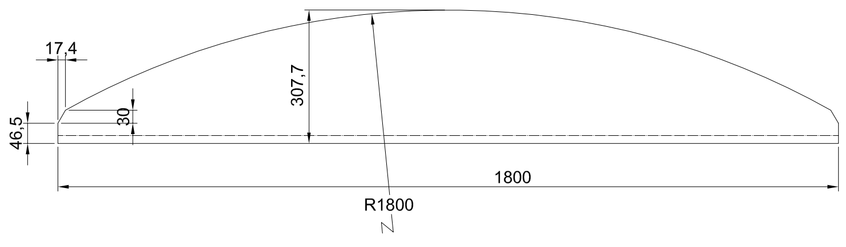

Pločevina (Poz.5)
Material: X5CrNi18-10
Masa: 6,5 kg
(1 : 10)

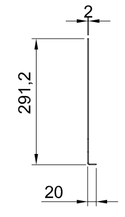

Pločevina (Poz.6)
razvita pločevina
Material: X5CrNi18 10
Masa: 152 kg
(1 : 20)

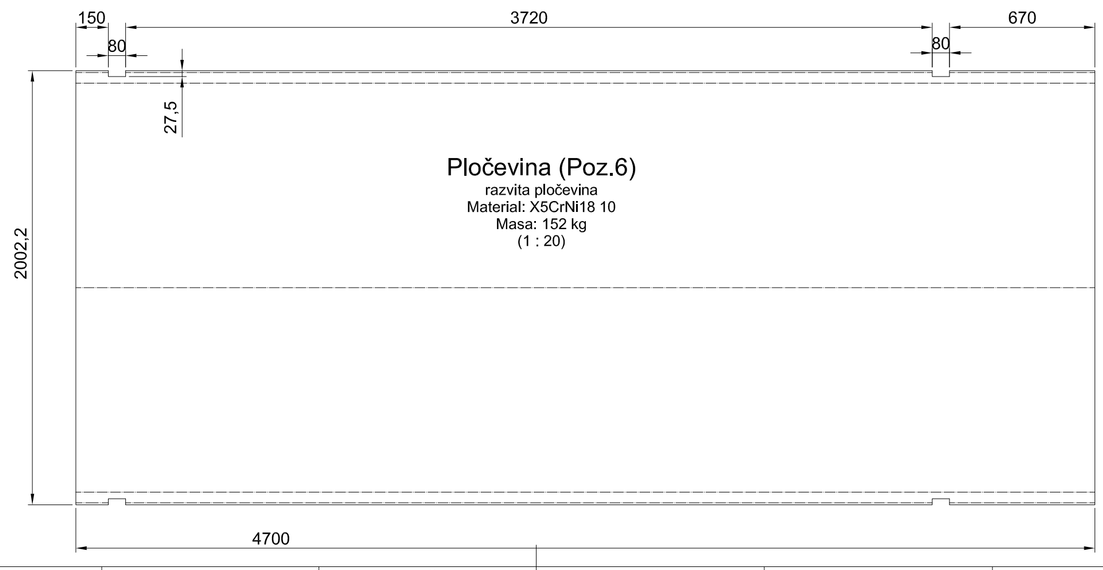

Pločevina (Poz.6)
(1 : 20)

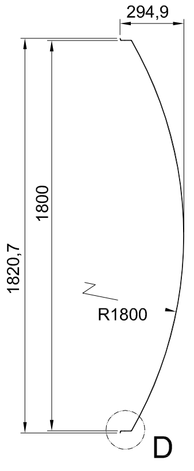

DETAJL D
(1 : 5)

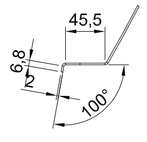

Investitor: Republika Slovenija, Ministrstvo za okolje in prostor, Dunajska cesta 48, 1000 Ljubljana			Objekt: SANACIJA PREGRADE VOGRŠČEK S PRIPADAJOČIMI OBJEKTI
Proizvajalec: senovo metalna, Titova cesta 52, 8281 Senovo, Slovenija			Del objekta: NOVI ODVZEMNI OBJEKT
Projektant: MONTAVAR PROJEKT LJ d.o.o., Vajhunova ulica 11, 1000 Ljubljana, Slovenija			Vrsta načrta/prikaza: 4. NAČRT S PODROČJA STROJNIŠTVA
	Ime in priimek: (podpis)	Identifikacijska št.	Vsebina dokumentarifsbe: Streha za vitel EV6
Vodja projekta:	Martin Cmrekar u.d.i.g.	G-3884	
Pooblaščeni inženir:	Martin Cmrekar u.d.i.g.	G-3884	
Sodelavec - pooblaščeni inženir:			Vrsta projekta: PID; Številka projekta: P-GO-35/22
Obdelal:	Robert Hočevar		Klasifikacijska oznaka: ---------- ; Stran/št.strani: 1 / 1
Datum izdelave: 29.3.2022	Merilo: 1 : 15		Identifikacijska oznaka: MPPVX--8S0955 ; Rev.: /

ISO A1

Montavar PROJEKT LJ d.o.o.
All rights within are not explicitly transferred to the employer by contract are reserved.

Montavar PROJEKT LJ d.o.o.
Vse avtorske pravice, ki niso s pogodbo izrecno prenesene na naročnika, so pridržane.